CLG842 III
Homlokrakodó

Motor	Cummins
Bruttó teljesítmény	144 kW (193 hp) @ 2,200 rpm
Nettó teljesítmény	136,8 kW (181 hp) @ 2,200 rpm
Üzemi súly	15,000 kg
Szabvány kanál térfogat	2.7 m^3
Szabvány felszakító erő	136 kN
Szabvány ürítési magasság	2,981 mm

CLG842 III
Homlokrakodó

MOTOR

Kipufogógáz szabályozás	Tier 3 / Stage IIIA
Gyártmány	Cummins
Bruttó teljesítmény	144 kW (193 hp) @ 2,200 rpm
Nettó teljesítmény	136,8 kW (181 hp) @ 2,200 rpm
Max. nyomaték	931 N·m @ 1,400 rpm
Lökettérfogat	6.7 L
Hengerek száma	6
Adagolás	turbo levegő utóhűtővel

SEBESSÉGVÁLTÓ

Sebességváltó típusa	power shift
Sebességváltó beállítás	előtéttengelyes
Nyomaték átalakító	egyszakaszos, három elemből álló
Maximum haladási sebesség, előremenet	42.2 km/h
Maximum haladási sebesség, hátramenet	27.1 km/h
Sebességfokozatok száma, előremenet	4
Sebességfokozatok száma, hátramenet	3

TENGELYEK

Első differenciálmű típusa	önzáró
Hátsó differenciálmű típusa	önzáró
Tengely oszcilláció	±12°

KORMÁNY

Kormány beállítás	csuklós
Max. nyomás	17 Mpa

FÉKEK

Üzemi fék típusa	olajhűtéses, többtárcsás
Üzemi fék működtetése	hidraulikus
Rögzítőfék típusa	automata és manuális, elektronikusan vezérelt
Rögzítőfék működtetése	rugós, hidraulikus felengedés

HIDRAULIKA

Fő szivattyú típusa	forgólapátos
Biztosítószelep beállított értéke	20 Mpa
Emelés	5.8 mp
Ürítés ideje	1.1 mp
Süllyesztés ideje	3.8 mp
A teljes kör ideje	10.7 mp

RAKODÓ KAR

Billenési terhelés	11,500 kg
Billenési terhelés (teljes fordulat)	10,061 kg
Kanál felszakító erő	136 kN
Maximális döntési szög ürítéskor legfelső állásban	45°
Ürítési magasság legfelső állásban	2,981 mm
Kinyúlás	1,007 mm
Csuklócsap magassága legfelső állásban	3,907 mm
Maximális ásási mélység	32 mm
Rakodó kanál max. hátradöntési szöge a földön	43°
Rakodó kanál max. hátradöntési szöge hordásnál	49°
Rakodó kanál max. hátradöntési szöge legfelső állásban	60

KANÁL

Kanál térfogata	2.7 m^3

MÉRETEK

Hossz leengedett kanállal	7,620 mm
Abroncsok feletti szélesség	2,479 mm
Tengelytáv	3,000 mm
Nyomtáv	1,950 mm
Hasmagasság	410 mm
Maximális kormányzási szög egy oldalra	40°
Hátsó terepszög	30°
Fordulókör sugara külső keréknél	5,360 mm
Fordulókör sugara a kerék tengelyénél	5,100 mm
Fordulókör sugara a kanál külső élénél	6,029 mm

ABRONCSOK

Abroncs méret	20.5 R 25

ÜZEMI SÚLY

Üzemi súly	15,000 kg

ŰRTARTALOM

Üzemanyag tartály	240 L
Motor olaj	22 L
Hűtő rendszer	35 L
Hidraulika tartály	240 L
Sebességváltó és nyomaték átalakító	45 L
Tengelyek	35 L

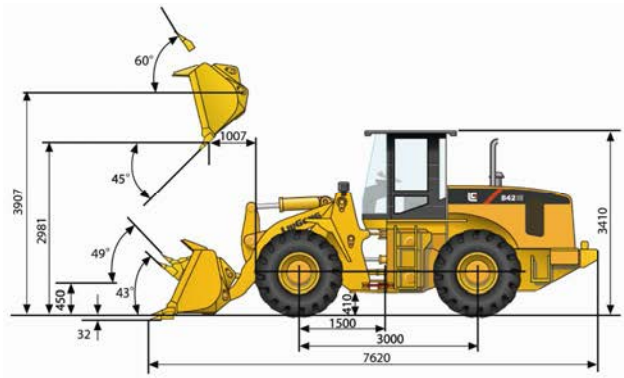

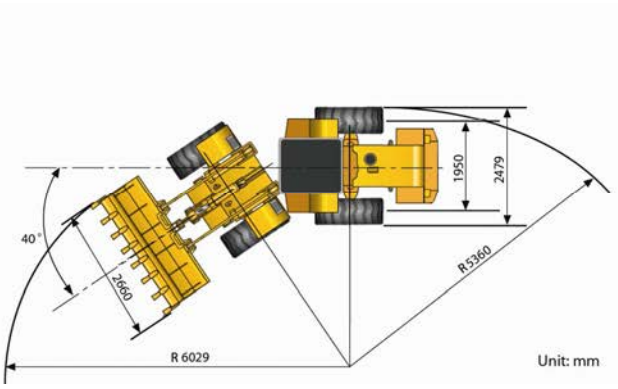

Best Machinery Kft.
2310 Szigetszentmiklós, Csepeli út 15.
Tel: +36 24 525 920
Fax: + 36 24 525 921
www.bestmachinery.hu • info@bestmachinery.hu

A műszaki adatok és a kivitelezés előzetes értesítés nélkül változhatnak. A képen látható berendezés opciós felszereltséget is tartalmazhat.